SCHEDA TECNICA

BLU7520

Fumagalli Componenti S.R.L.

CESTINI RIFIUTI CON COPERCHIO A CHIUSURA AUTOMATICA

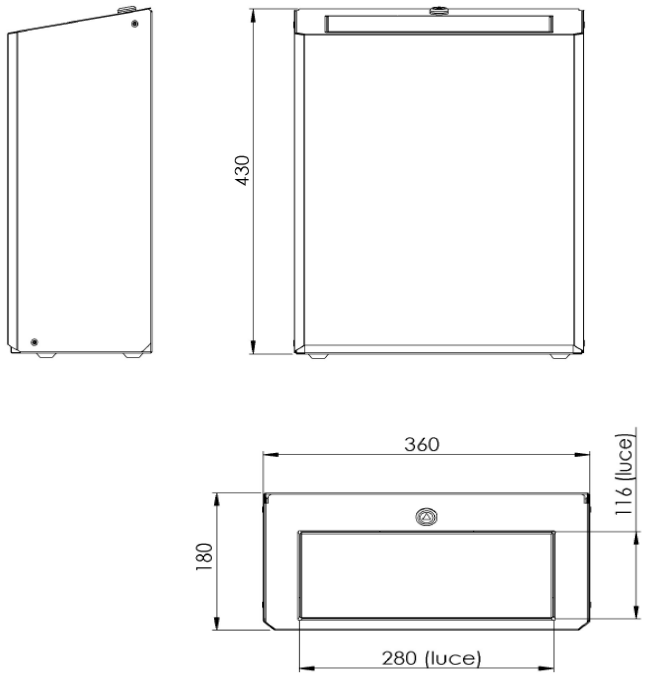

GAMMA			
BLU7520C-S4	INOX AISI 304 LUCIDO	BLU7520S-S4	INOX AISI 304 SATINATO

VOCE CAPITOLATO

Cestino portarifiuti con sportello basculante.
Il cestino è realizzato in acciaio inox. Dotato di reggi sacco e di apertura frontale per la sostituzione del sacco. Il volume utile è di 25 litri.
Il meccanismo a molla consente la chiusura automatica dello sportello. Dotato di chiave speciale per l'apertura del frontale. Predisposto per essere fissato a parete, appeso a parete, appoggiato a terra.
È consigliato per i servizi igienici di hotel, ristoranti, centro commerciali, aeroporti, ospedali, scuole materne e in altri luoghi pubblici.

CARATTERISTICHE TECNICHE	
Azionamento coperchio	Spinta manuale con molla di ritorno
Composizione	Acciaio inox 304
Finitura	Lucido o satinato
Chiusura	Sistema di chiusura con chiave
Dimensioni L X H X P	300 x 430 x 180 (tolleranze generali come da normative vigenti)
Volume Utile	25 l
Sicurezza	Sistema di chiusura con chiave

SCHEDA TECNICA

BLU7520

Fumagalli Componenti S.R.L.

CESTINI RIFIUTI CON COPERCHIO A CHIUSURA AUTOMATICA

INSTALLAZIONE

Il cestino può essere fissato a parete, appeso a parete o appoggiato a terra, previa la verifica della tenuta del carico della parete.

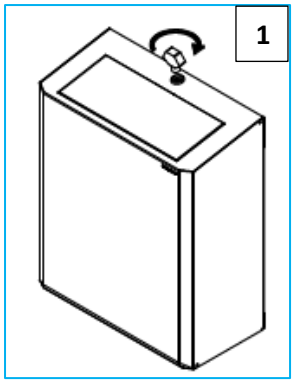

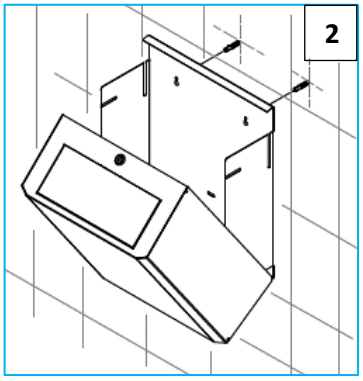

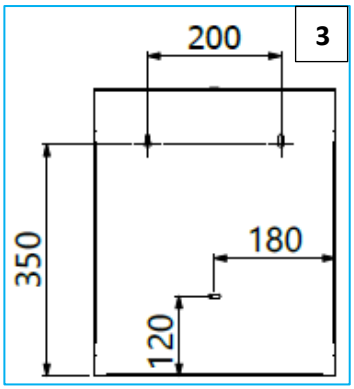

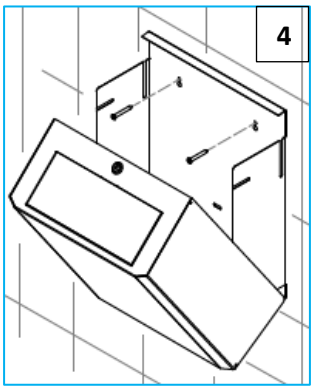

SACCHETTO

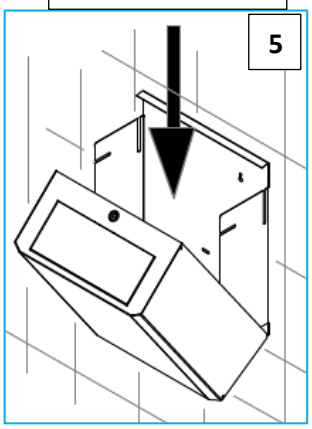

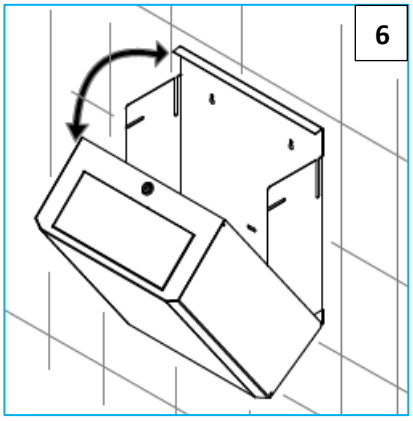

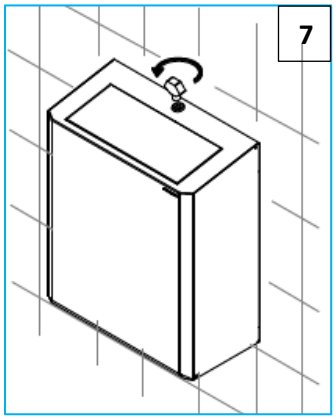

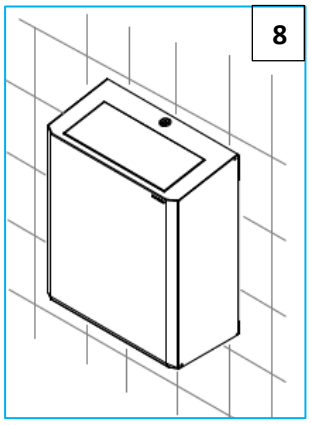

INSTALLAZIONE PIANO PAVIMENTO FINITO

Appoggiare a pavimento e fissare a parete.

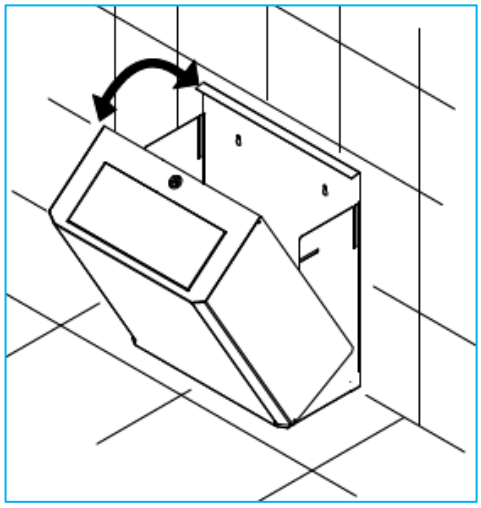

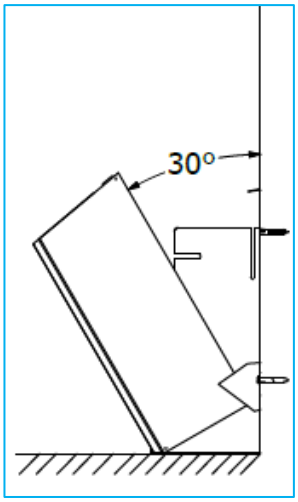

PULIZIA E MANUTENZIONE

Pulire le superfici metalliche con un panno morbido (microfibra, non prodotti abrasivi) e detersivi neutri o alcool denaturato. Per le superfici satinate pulire nel senso della satinatura.

PRODOTTI DA EVITARE: detergenti acidi, candeggina, varechina, anticalcare, prodotti per la pulizia dell'argento, polveri abrasive, pagliette di filo di ferro, lane d'acciaio, paste abrasive.

RICAMBI

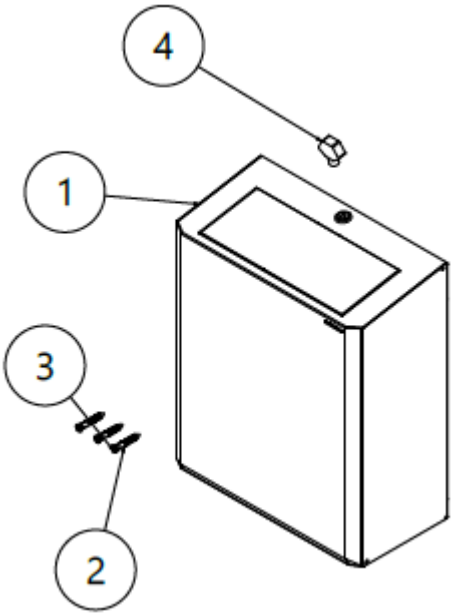

COMPOSIZIONE ARTICOLO	
1	CESTINO
2	TASSELLI FISSAGGIO
3	VITI FISSAGGIO
4	CHIAVE SERRATURA

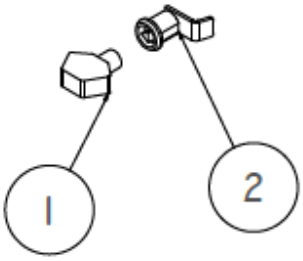

COD RICAMBIO		DESCRIZIONE
1-2	BLUSERRA7520_SW	SERRATURA COMPLETA + CHIAVE TRIANGOLO PER C7520.S

IMBALLO E DOTAZIONI

N°1	Unita principale (CESTINO)
N°3	Tasselli plastici per fissaggio a parete
N°3	Viti in acciaio per fissaggio a parete
N°2	Chiavi per serratura
N°1	Scatola Cartone

Il modo più corretto di smaltire il prodotto è quello di conferirlo nel cassonetto dei metalli o portarlo presso i centri di recupero autorizzati per il riciclo.